Seat No.: Enrolment No.:

GUJARAT TECHNOLOGICAL UNIVERSITY

Diploma Engineering – SEMESTER – 2 (OLD) – EXAMINATION – Winter-2023

Subject Code: 3325002 **Date: 30-01-2024**

Subject Name: Architectural Drawing-Ii

Time: 10:30 AM TO 01:30 PM **Total Marks: 70**

Instructions:

1. **Attempt all questions.**
2. **Make Suitable assumptions wherever necessary.**
3. **Figures to the right indicate full marks.**
4. **Use of programmable & Communication aids are strictly prohibited.**
5. **Use of non-programmable scientific calculator is permitted.**
6. **English version is authentic.**

Q-1 A rectangular block 40mm X 30 mm X 20 mm, is lying on the ground plane on one of its largest faces. A vertical edge is in the picture plane and the longer face containing that edge makes an angle of 30 degrees with the picture plane. The station point is 40 mm in front of the picture plane, 35 mm above the ground plane and lies in a central plane which passes through the center of the bock. Draw the perspective view of the block. (**14)**

પ્રશ્ન-1 એક લંબચોરસ બ્લોક 40 એમએમ X 30 એમએમ X 20 એમએમ, તેના સૌથી મોટી બાજુ પર ગ્રાઉન્ડ પ્લેન પર પડ્યો છે. ઊભી ધાર પીકચર પ્લેન માં છે અને તે ધાર ધરાવતી લાંબી બાજુ પીકચર પ્લેન સાથે ૩૦ ડિગ્રીનો ખૂણો બનાવે છે. સ્ટેશન પોઇન્ટ પિક્ચર પ્લેનની સામે 40 મીમી, ગ્રાઉન્ડ પ્લેનથી 35 મીમી ઉપર છે અને સેન્ટ્રલ પ્લેનમાં આવેલું છે જે બોકની મધ્યમાંથી પસાર થાય છે. બ્લોકનો પરિપ્રેક્ષ્ય દૃષ્ટિકોણ દોરો.

(14)

Q-2(A)Draw the projection of a hexagonal prism, base 25 mm side and 55 mm long, resting on one of its rectangular faces on HP, with axis inclined at 45° to the VP. ષટ્કોણ પ્રિઝમના પ્રોજેક્શનને દોરો, બેઝ 25 મીમી સાઇડ અને 55 મીમી લાંબો, HP પર તેના લંબચોરસ બાજુમાંથી એક પર આરામ કરીને, અક્ષ VP તરફ 45° તરફ વળેલું છે. . **(07)**

OR

Q-2(A) Draw the projections of a triangular prism, base 50 mm side and axis 60 mm long, resting on one of its base on the H.P. with a vertical face perpendicular to the V.P. **(07)**

પ્રશ્ન-2(એ) ત્રિકોણીય પ્રિઝમ, બેઝ 50 એમએમ સાઇડ અને એક્સિસ 60 એમએમ કે જેના એક બેસ એચપી પર છે અને એક ઊભી બાજુ વીપી ને લમ્બ છે ,પ્રોજેક્શનને દોરો. **(07)**

Q-2(B) Draw the projection of a cylinder 60 mm diameter and 80 mm long lying on the ground with its axis inclined at 45 degree to the VP and parallel to the ground. **(07)**

પ્રશ્ન-2 (બી) જમીન પર પડેલા સિલિન્ડર 60 મીમી વ્યાસ અને 80 મીમી ઊંચાઇ,નું પ્રક્ષેપણ દોરો અને તેની ધરી વીપી તરફ 45 ડિગ્રી અને જમીનની સમાંતર છે. **(07)**

Q-3 Draw the development of the truncated cone shown in figure A. (**14)**

પ્રશ્ન-3 ફીગર એમાં દર્શાવેલા શંકુની લેટરલ સપાટીનો વિકાસ દોરો. (**14)**

OR

Q-3 Draw the development of the lateral surface of square frustum pyramid shown in fig B (**14)**

પ્રશ્ન-3 ફીગર બીમાં બતાવેલા ચોરસ ફ્રસ્ટમ પિરામિડ ની લેટરલ સપાટીનો વિકાસ દોરો. (14)

Q-4 A square pyramid base 40 mm side and axis 65 mm long has it base on the H.P. and all the edges of the base equally inclined to the V.P. It is cut by a section plane perpendicular to the V.P. inclined at 45° to the H.P. and dissecting the axis. Draw its front view and sectional top view and true shape of the section. (14)

પ્રશ્ન-4 ચોરસ પિરામિડનો આધાર 40 મીમી બાજુ અને અક્ષ 65 મીમી લાંબો છે અને તેનો આધાર H.P પર છે. અને આધારની બધી કિનારીઓ V.P તરફ સમાન રીતે વળેલી છે. તે વી.પી.ના લંબરૂપ વિભાગના પ્લેન દ્વારા કાપવામાં આવે છે., H.P તરફ 45° પર છે અને ધરીનું વિચ્છેદન કરે છે. તેનું આગળનું દૃશ્ય અને વિભાગીય ટોચનું દૃશ્ય અને વિભાગનો સાચો આકાર દોરો. (14)

OR

Q-4 A cylinder of 40 mm dimeter, 60 mm height and having its axis vertical is cut by a section plane, perpendicular to the V.P., inclined at 45° to the H.P. and intersecting the axis 32 mm above the base. Draw its front view, sectional top view, sectional side view and true shape of the section. (14)

પ્રશ્ન-4 40 મીમી વ્યાસ, 60 મીમી ઉંચાઇ અને તેની ધરી ઊભી હોય તેવા સિલિન્ડરને એક સેક્શન પ્લેન દ્વારા કાપવામાં આવે છે, જે V.P. પર લંબ છે, H.P તરફ 45° પર વળેલું છે. અને પાયાની ઉપર 32 મીમી ધરીને છેદે છે. તેનું આગળનું દૃશ્ય, વિભાગીય ટોચનું દૃશ્ય, વિભાગીય બાજુનું દૃશ્ય અને વિભાગનો સાચો આકાર દોરો.

Q-5 Draw a plan of 2 BHK residence and render it with different rendering techniques. (14)

પ્રશ્ન-5 ૨ બીએચકે રહેઠાણનો પ્લાન દોરો અને તેને વિવિધ રેન્ડરિંગ તકનીકો સાથે રજૂ કરો. (14)

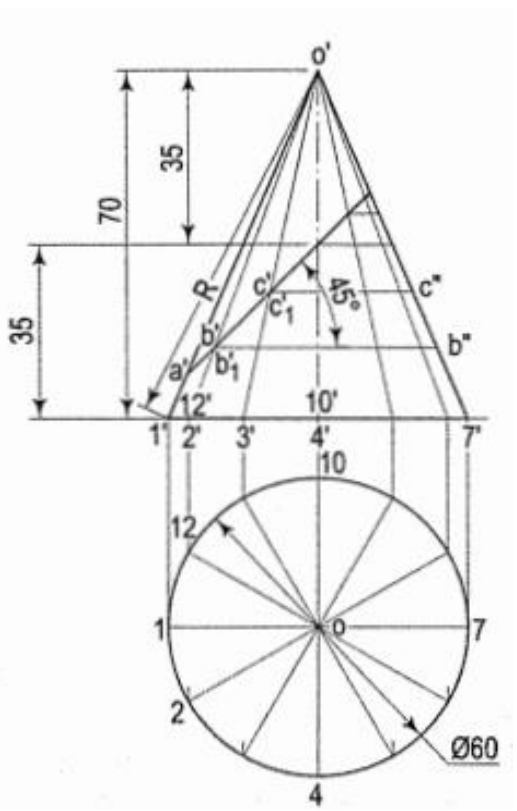

FIGURE A

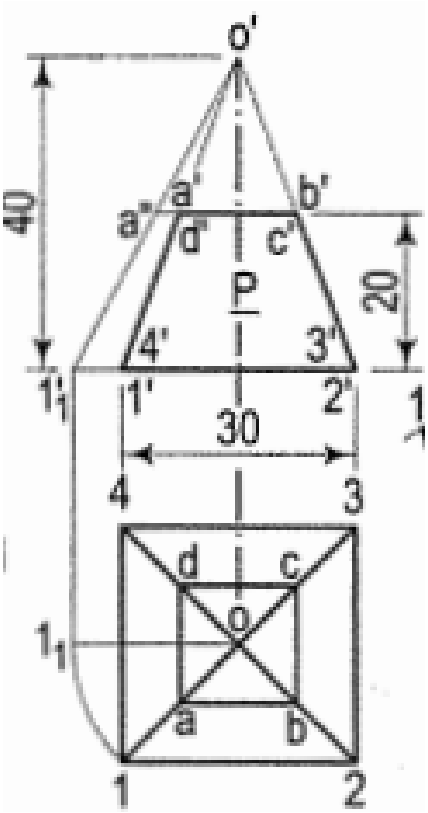

FIGURE B